Częsci zamienne/KT-4

Nr.: No.:	Ilość Qunatity	Oznaczenie	Discription:	Kod części: Order No.:
1	1	Schneidplatte	Fixed blade	44. 101
2	1	Drehmesser	Moveable blade	44. 102
3	1	Zapfenschraube	Pinscrew	44. 103
4. 1	1	Tellerfeder	Plate spring	44. 104 .1
4. 2	1	Paßscheibe	Adjustment washer	44. 104 .2
5	1	Hutmutter M6	Nut M6	44. 105
6	1	Halteklinke	Holding ratchet	44. 106
7	1	Druckfeder	Spring	44. 107
9	1	Deckplatte Komplett mit Rohrhalter	Cover plate, complete with tube holder	44. 109
10	1	Sperrhebel	Locking Device	44. 110
11	2	Tellerfeder 4,2 mm	Plate Spting	44. 111
12	1	Zapfenschraube	Pinscrew	44. 112
13	1	Druckfeder	Spring	44. 113
14	1	Formgriff, links	Grip, left	44. 114
15	1	Formgriff, rechts	Grip, right	44. 115
16	1	Rückstellfeder	Spring	44. 116
17	1	Handhebel	Moving handle	44. 117
18	1	Zahnklinke	Ratchet	44. 118
19	1	Achse 6 mm	Axle	44. 119
20	1	Achsbolzen	Axle	44. 120
21	2	Sicherungsring	Circlip	44. 121
22	1	Justierschraube	Adjustment screw	44. 122
23	3	Imbusschraube 5X27 mm	Assembling screw M5X27	44. 123
24	3	Hutmutter M5	Nut M5	44. 124
25	3	Distanzhülse	Distance Case	44. 125

ZESTAWY NAPRAWCZE

26	1 Satz	Handhebel, komplett mit den Teilen 16,18, 19, 20, 22	Moving Handle, complete with parts 16, 18, 19, 20, 22	44. 126
27	1 Satz	Zapfenschraube, komplett mit Tellerfeder (4. 1) Paß-scheibe(4. 2) und Hutmutter(5)	Pinscrew, complete with plate spring(4. 1), washer(4. 2) and nut(5)	44. 127
28	1 Satz	Drehmesser, komplett mit 1 Satz Teil 27(Zapfenschraube)	Moving blade, complete with one set part 27 (pinscrew)	44. 128
29	1 Satz	3X Imbusschraube mit Hutmutter	3 ea. assembling screw and nut	44. 129

ENERGOTYTAN®

serwis@energotytan.pl

ENERGOTYTAN S.C.
Plac Kilińskiego 2
32-660 Chełmek / Polska

www.energotytan.com
mail: serwis@energotytan.pl
tel: +48 33 8427538

Nożyce zapadkowe KT-4
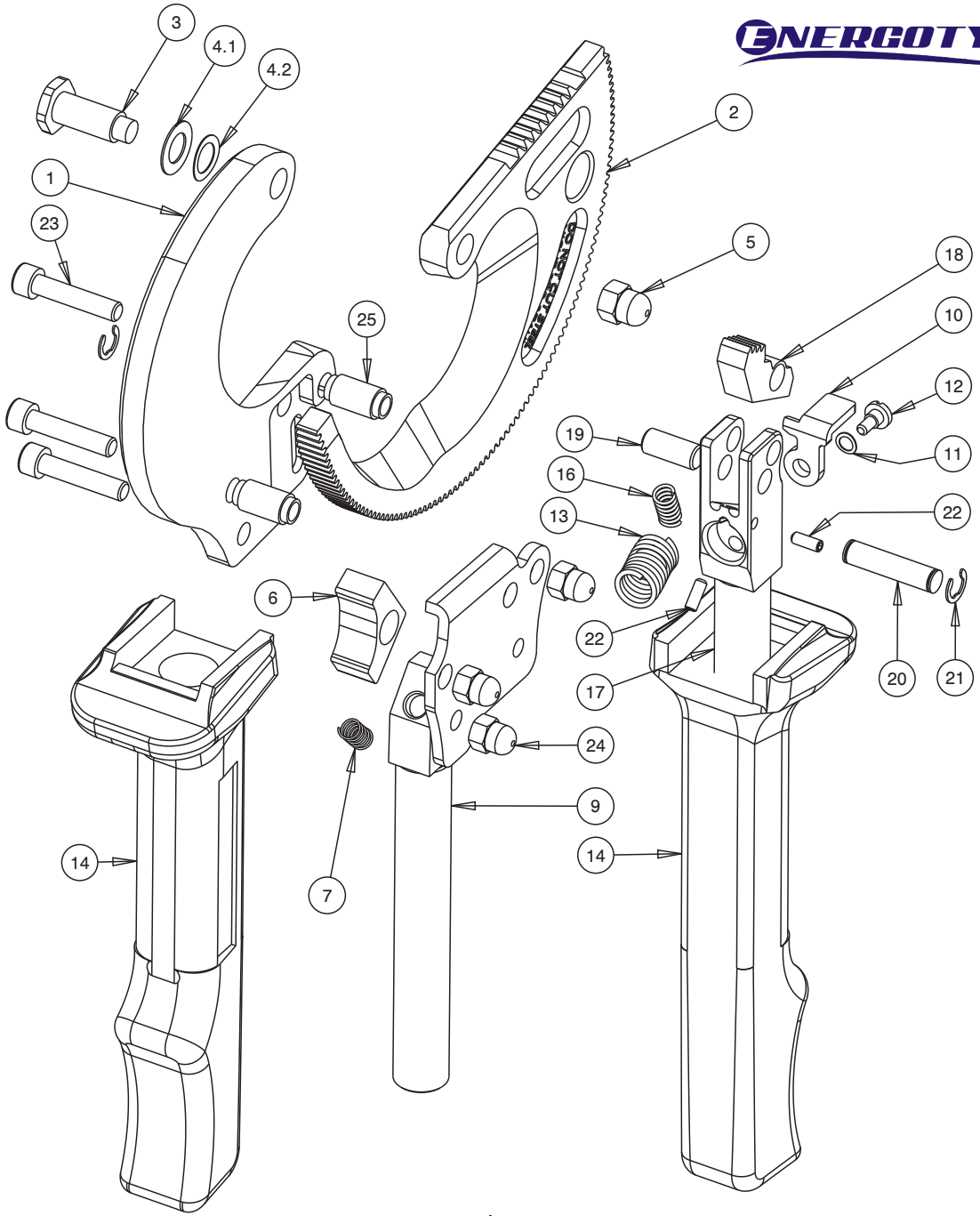
Cable Cutter KT-4